CONTROL SYSTEM

SERIES

REGULADOR 1-10V
1 CANAL

A+

1-10 V | 1CH | 24V

ref.CONTR-025

REGULACIÓN POR
PULSADOR Y
POTENCIÓMETRO
1CANAL x 8A
1-10V
DC 12-36V

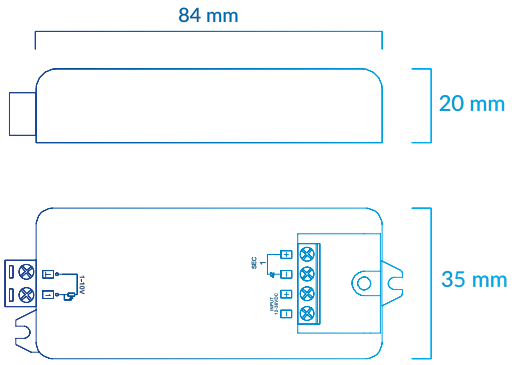

2 AÑOS GARANTIA

RoHS 2002/95/EC

Calle los Mecánicos, 5 - 03130 - Pol. Ind. - Santa Pola (Alicante) España
Telf. +34 965 427 254 - Fax. +34 965 427 254 - atmoss@atmoss.es - **www.atmoss.es**

ATMOSS®

ESPECIFICACIONES DE LA INTERFAZ:

- Un canal de entrada 1-10V y 1 canal de salida PWM.
- 0-100% de rango de regulación.
- 256 niveles de escala de grises.
- Puede combinarse con amplificadores de potencia.
- Grado de protección IP20

Una vez realizada la conexión, active el pulsador para encender o apagar y mantenga pulsado para subir o bajar la intensidad de luz.

EJEMPLO DE INSTALACIÓN:

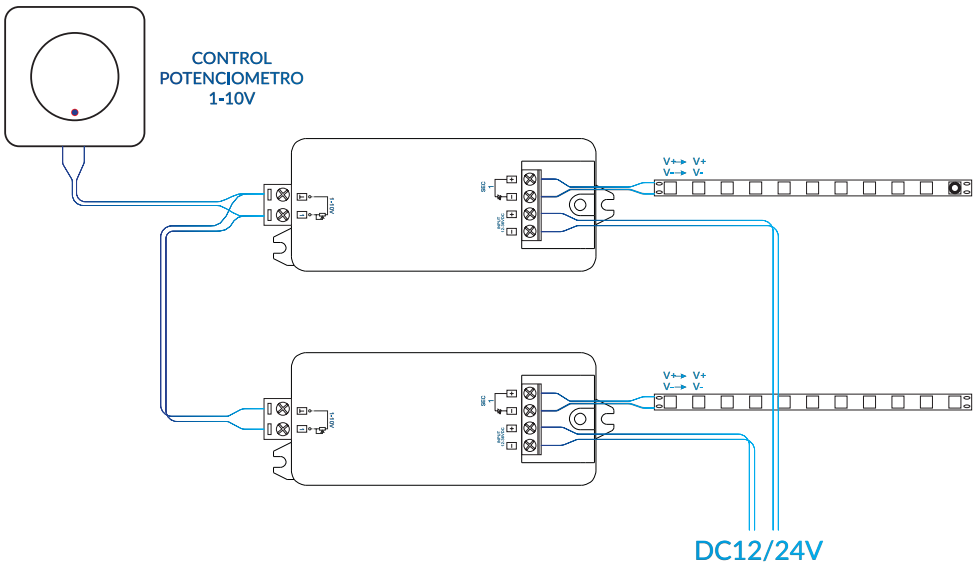

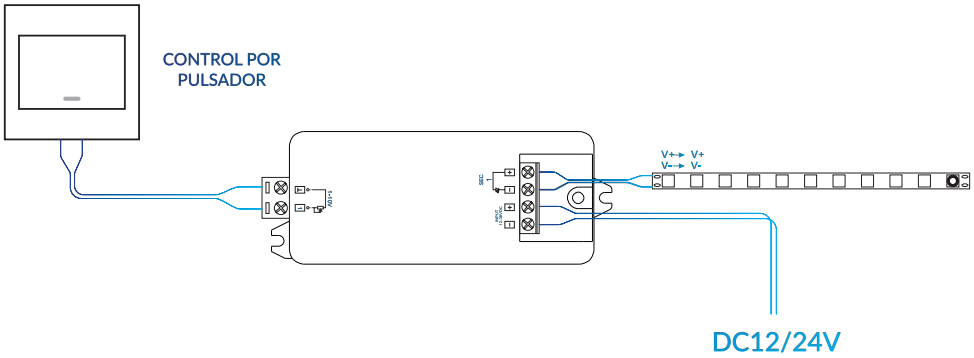

Conecte en primer lugar los cables de RGB y después los de corriente.

Antes de pulsar el botón POWER asegúrese de que no puede ocurrir un cortocircuito.

El rango de voltaje es de 12-24V. Usar un valor de voltaje mayor puede dañar el controlador.

Recomendamos retirar las pilas del mando cuando no se vaya a utilizar en un tiempo largo.

Recomendamos que la instalación sea realizada por una persona cualificada y autorizada.
Asegúrese de desconectar la corriente antes de realizar la instalación.

ATMOSS ELECTRIC EQUIPMENT S.L.
c/ Mecánicos, 5, Pol. Ind. 2
03130, Santa Pola (Alicante)
ESPAÑA

DECLARACIÓN **CE** DE CONFORMIDAD

Referencia del producto: **CONTR-021, CONTR-012, CONTR-011, CONTR-004, CONTR-020, CONTR-015, CONTR-019, CONTR-017, CONTR-014, CONTR-018, CONTR-013, CONTR-037, CONTR-024, CONTR-025, CONTR-029, CONTR-030, CONTR-027, CONTR-028, CONTR-026, CONTR-031, CONTR-044, CONTR-049, CONTR-032, CONTR-033, CONTR-034, CONTR-041, CONTR-042, CONTR-043, CONTR-045, CONTR-046, CONTR-048, CONTR-047, CONTR-040, ALM-033, ALM-035, ALM-011, ALM-032**

ATMOSS ELECTRIC EQUIPMENT S.L. declara que el producto mencionado ha sido fabricado de acuerdo con las directivas europeas que se citan a través del cumplimiento de las siguientes normas.:

Nº	**Directiva**
2006/95/EC	Equipo eléctrico para ser utilizado dentro de unos valores de tensión limitados. Directiva de baja tensión.

Normas: UNE-EN 62560: 2012; UNE-EN 62612: 2013; UNE-EN 62471: 2008

Nº	**Directiva**
2004/108/EC	Compatibilidad Electromagnética. Directiva EMC.

Normas: UNE-EN 55015: 2013; UNE-EN 6100-3-2: 2006 + A1: 2009 + A2: 2009; UNE-EN 6100-3-3: 2013; UNE-EN 61547: 2009

ATMOSS
CIF: B54262662

Marcelo Ferri Sanchis
Gerente

27 de agosto de 2020

Esta declaración certifica el cumplimiento con las directivas mencionadas sin detallar las características. Deben observarse las indicaciones de seguridad indicadas en las instrucciones de uso del producto y que forman parte del suministro.

CERTIFICATE OF CONFORMITY

CERTIFICATE
of Conformity
Reference No.: AT05265506S

Applicant	:	**ATMOSS ELECTRIC EQUIPMENT S.L.**
Address	:	**CALLE MECANICOS 5, 03130, SANTA POLA (ALICANTE)**
Product	:	**LED STRIP CONTROLLER**
Model(s)	:	**CONTR-021, CONTR-012, CONTR-011, CONTR-004, CONTR-020, CONTR-015, CONTR-019, CONTR-017, CONTR-014, CONTR-018, CONTR-013, CONTR-037, CONTR-024, CONTR-025, CONTR-029, CONTR-030, CONTR-027, CONTR-028, CONTR-026, CONTR-031, CONTR-044, CONTR-049, CONTR-032, CONTR-033, CONTR-034, CONTR-041, CONTR-042, CONTR-043, CONTR-045, CONTR-046, CONTR-048, CONTR-047, CONTR-040 ALM-033, ALM-035, ALM-011, ALM-032**
Trade mark	:	**N/A**

The submitted products have been tested by us with the listed standards and found in compilance with the following European Directives:

The EMC Directive 2004/104/EC

EN 55015: 2013 **EN 6100-3-2:2006+A1: 2009 +A2: 2009;**
EN 61000-3-3: 2013 **EN 61547: 2009;T**

The tests were performed in normal operation mode. The test results apply only to the particular sample tested and to the specific tests carried out.

This certificate applies specifically to the sample investigated in our test reference number only.

The CE markings as shown below can be affixed on the product after preparation of necessary technical documentation.

Other relevan Directives have to be observed.

CE

Manager
August 21, 2020

Shenzhen LCS Compliance Testing Laboratory Ltd.
1/F., Xingyuan Industrial Park, Tongda Road, Bao'an Avenue, Bao'an District,
Shenzhen, Guangdong, China
Tel: (86)755-82591330 Fax: (86)755-82591332
Http://www.LCS-cert.com Email: webmaster@LCS-cert.com